ウッディフェンス

秋田県美郷町 町営駐車場全景
（施工から5年後の写真）

- 秋田スギ一等材使用(間伐材)
- 寸法、防腐剤注入、塗装などの組み合わせ自由
- 景観、環境に合わせたデザイン提案
- ブロック基礎からの施工が可能

株式会社 Woodyさんぱい

〒019-1108　秋田県横手市山内土渕字小目倉沢34-8
TEL 0182-53-2600　FAX 0182-53-2700
WEB https://www.woodysannai.jp/

人と地球にやさしい環境づくりをモットーに木製土木資材、建築資材、ガーデニング製品等
木製品の設計・製造・施工まで一貫した責任体制で、事業展開しております。

株式会社 Woodyさんぱい

施工例

- 1スパン高さ1.8m×長さ1.8mですが、施工現場に合わせて寸法を変更することが可能です。
- 表紙に使用している秋田県美郷町町営駐車場の現場は、全長27mのフェンス(15スパン使用)を敷地内に隣接する民家との目隠しとして施工しました。
- 施工から5年が経過しましたが、加圧防腐処理済のため、目立った劣化箇所は見当たりません。

（美郷町 町営駐車場 正面写真）

（ウッディフェンス 上部）

（ウッディフェンス 下部）

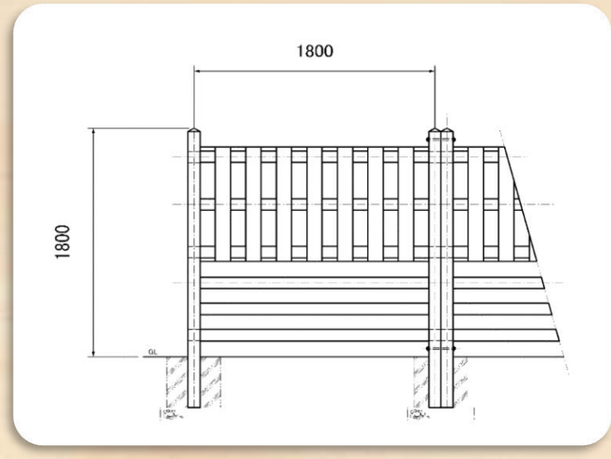

（図面）

参考価格　￥30,000(税別 m当たり)　直線10スパン以上

仕様:秋田スギ一等材使用
　　ACQ加圧注入
　　木材保護塗料2回塗布
※現場設置、基礎工事、基礎ブロック、運搬は別途見積とさせていただきます。

加工例

板幅、貼り方、塗装等、お好みの組み合わせを選ぶことができます。
※規格・寸法は現場の状況によります。用途や周囲の景観に合わせてご提案いたしますので、お気軽にご相談ください。

全面張り

隙間なく貼るデザイン

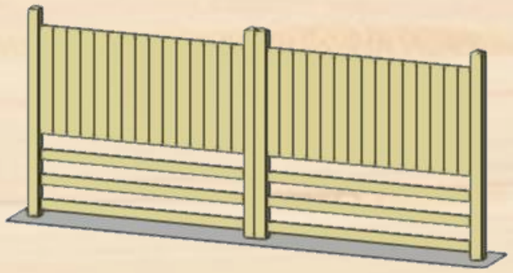

千鳥格子

板を前後に貼るデザイン

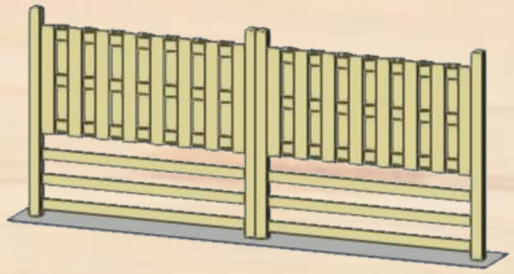

格子

一定の間隔で板を貼るデザイン

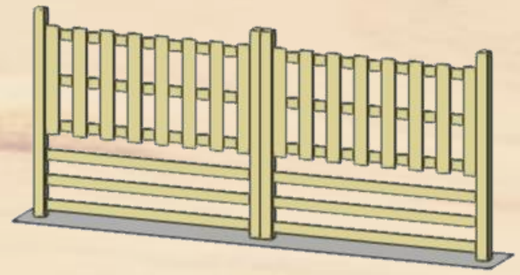

クロス式

斜めに板を貼るデザイン

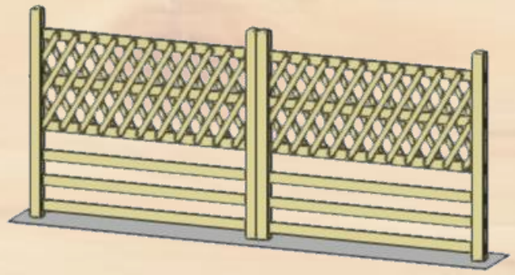

メンテナンス
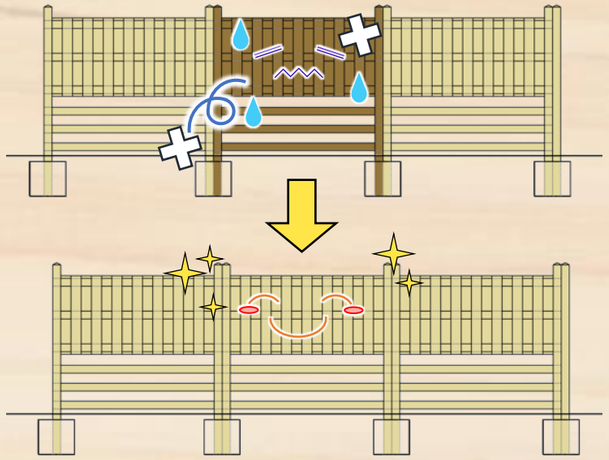
「他はまだ使えるのに一部分だけ破損が激しい・・・」
という場合には1スパンごとの補修施工が可能です。